CONFIGURAÇÃO DE PENAS P/ PLOTAGEM

COR	ESP.
1	07 0,1
2	07 0,2
3	07 0,3
4	07 0,4
5	07 0,5
6	07 0,6
7	07 0,25
8	07 0,09
9	07 0,15
140	140 0,15
162	162 0,15

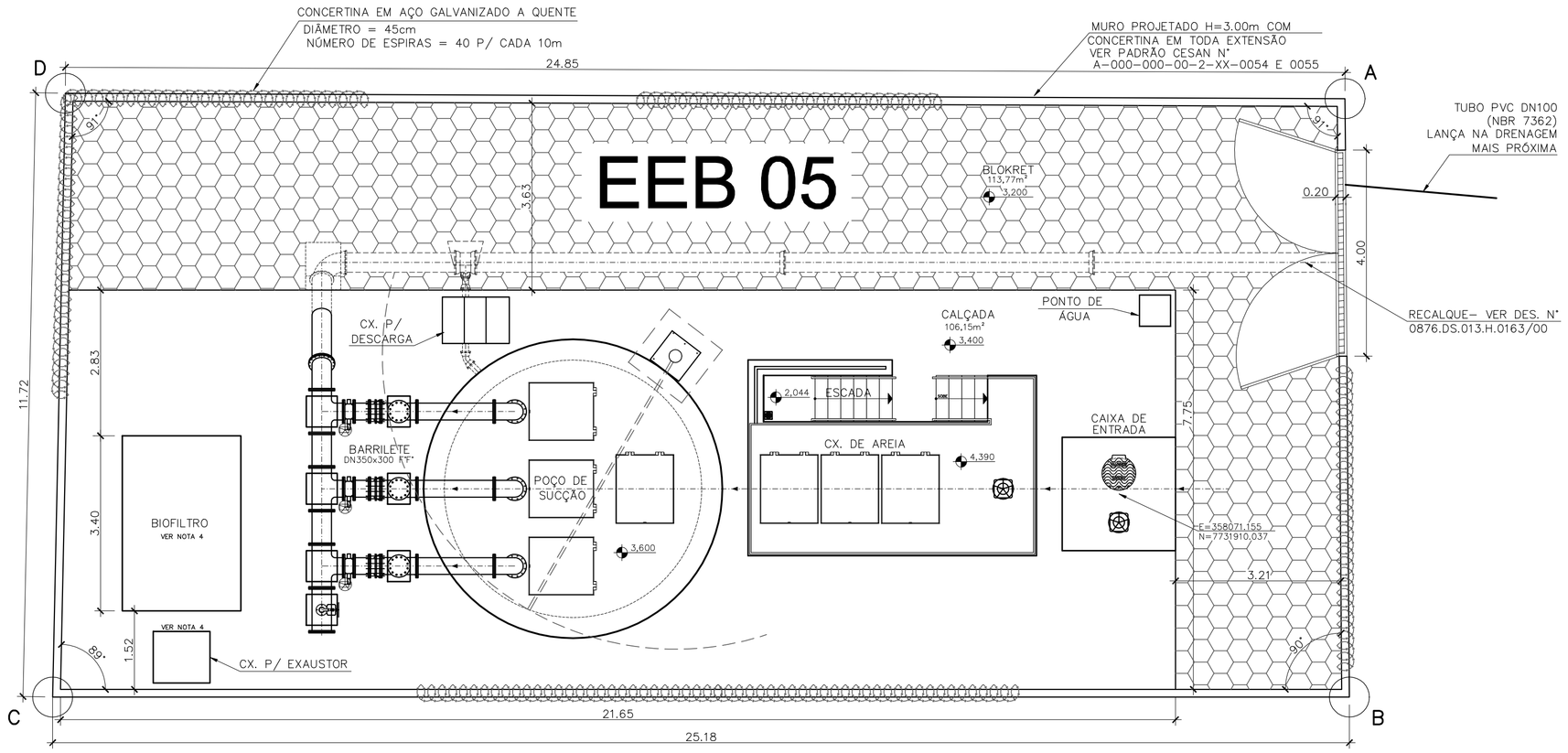

PLANTA DE IMPLANTAÇÃO/URBANIZAÇÃO – EEB 05 – ÁREA TOTAL=291,85m²

ESCALA 1/75

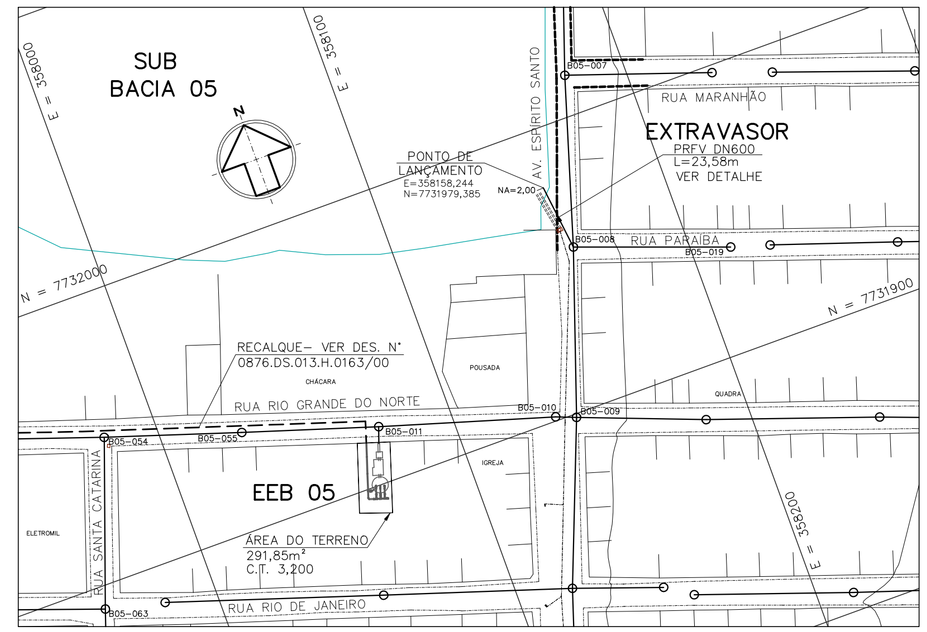

PLANTA DE LOCALIZAÇÃO DA EEB 05 E EXTRAVASOR

ESCALA 1/1500

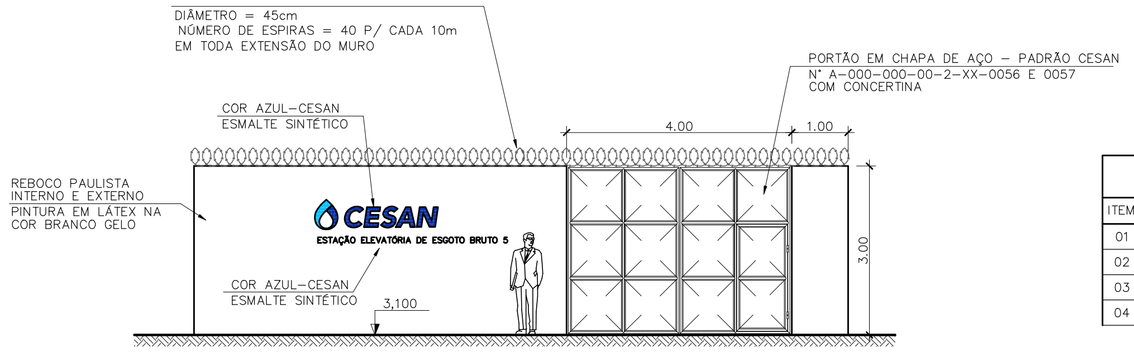

FACHADA PRINCIPAL

ESCALA 1/75

LISTA DE MATERIAL

ITEM	DISCRIMINAÇÃO	UNID.	MATERIAL	DN (mm)	QUANT.	OBS.
01	TUBO COM PONTA E FLANGE PN10 L=0,80m	PÇ	F°F°	600	01	
02	VÁLVULA FLAP COM FLANGE PN10	PÇ	F°F°	600	01	
03	TUBO PARA ESGOTO L=23,58m	PÇ	PRFV	600	01	
04	TAMPÃO TDA-600 MODELO ESTANQUE	PÇ	F°F°	600	01	

DADOS PARA LOCAÇÃO

VÉRTICE	COORDENADAS N	COORDENADAS E
A	7731916.532	358065.269
B	7731913.055	358076.353
C	7731889.087	358068.641
D	7731892.914	358057.560

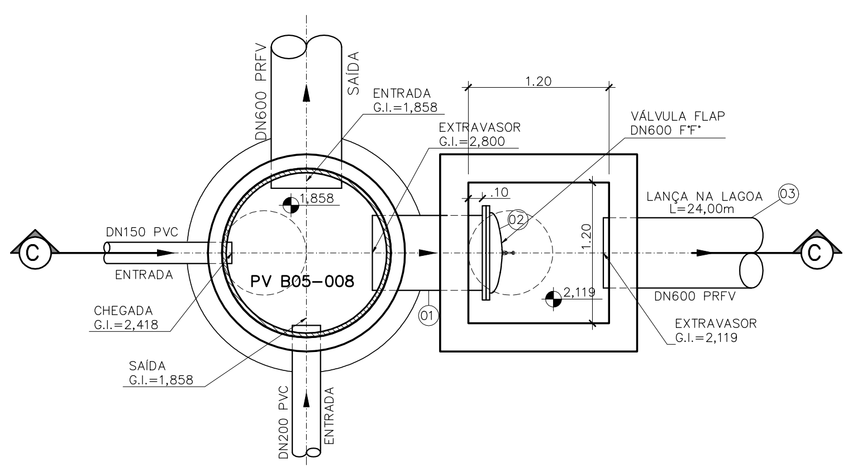

PLANTA

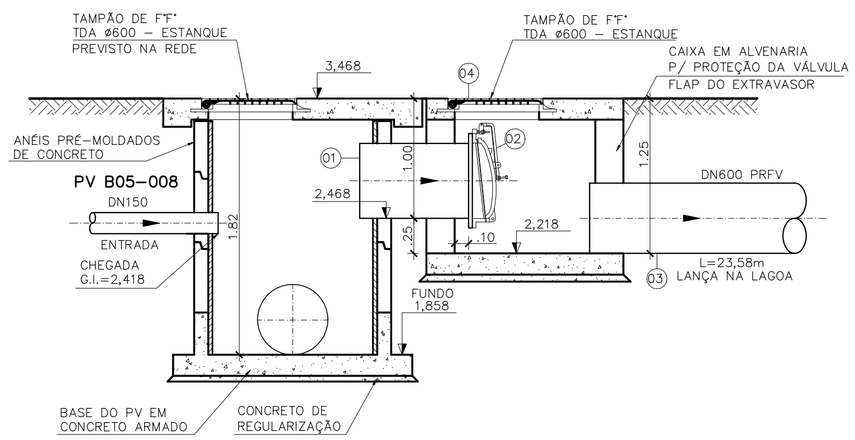

CORTE C–C

DETALHE EXTRAVASOR

SEM ESCALA

OBSERVAÇÃO

1–A ESPESSURA DAS PAREDES E A VERIFICAÇÃO DA NECESSIDADE DE ESPAÇAMENTO ENTRE O POÇO DE SUCÇÃO E A CAIXA DE AREIA SERÃO DEFINIDAS PELO ESTRUTURAL

NOTAS

1–COTAS E ELEVAÇÕES EM METRO, DIÂMETRO EM MILÍMETRO, EXCETO ONDE INDICADO

2–CONFIRMAR MEDIDAS NO LOCAL.

3–PARA DETALHES DA ELEVATÓRIA DE ESGOTO BRUTO EEB01, VER DES. A–050–002–94–5–XX–0146, A–050–002–94–5–XX–0147, A–050–002–94–5–XX–0148 E A–050–002–94–5–XX–0149.

4–O FORMATO DO BIOFILTRO APRESENTADO NESTE PROJETO É ILUSTRATIVO. O BIOFILTRO PODERÁ SER CIRCULAR OU RETANGULAR CONFORME PROJETO PADRÃO A–000–000–00–5–XX–0021 E A–000–000–00–5–XX–0022 RESPECTIVAMENTE.
AS DIMENSÕES DO BIOFILTRO DEVERÃO SER DE ACORDO COM O PROJETO PADRÃO E SERÃO DEFINIDAS PELA CESAN.

ESTE DESENHO É PROPRIEDADE DA COMPANHIA ESPÍRITO SANTENSE DE SANEAMENTO – CESAN E NÃO PODE SER COPIADO SEM SUA AUTORIZAÇÃO.

NÚMEROS	TÍTULOS
PRINCIPAIS DESENHOS DE REFERÊNCIA	

Nº	LOCAL	DISCRIMINAÇÃO	DES.	DIV.	GER.	DATA
REVISÃO						

CANCELA E SUBSTITUI O DESENHO NÚMERO:

CANCELADO E SUBSTITUÍDO PELO DESENHO NÚMERO:

CENTRO DE DOCUMENTAÇÃO
RECEBIDO: __/__/__
Nº DOC.: _____ ASS.: _____
APROVAÇÃO CESAN:
ASS.: _____ MATR.: _____
UNID.: _____ DATA: __/__/__
ESTA APROVAÇÃO NÃO ISENTA A CONTRATADA DE SUAS RESPONSABILIDADES LEGAIS.

EMITENTE: Etep Consultoria, Gerenciamento e Serviços

PROJETADO:	COORDENADOR:
ARTUR AUGUSTO OLIVEIRA NEVES	ARTUR AUGUSTO OLIVEIRA NEVES
CREA: 045302/D REGIÃO: RJ	CREA: 045302/D REGIÃO: RJ
DESENHO: Filipe Wissmann Nunes	Nº DES. PROJETISTA: 0876.DS.13.H.0204/00
DATA: 15 /04 /2011	

RESPONSÁVEL TÉCNICO: ENGº ARTUR AUGUSTO OLIVEIRA NEVES
CREA: 045302/D REGIÃO: RJ ART Nº: 08201100204 DATA: 22/02/2011

EMISSÃO CESAN	DATAS
PROJETADO:	
CREA:	
DESENHADO:	
VERIFICADO: ENGº NESTOR GORZA JUNIOR	
DIVISÃO: ENGº NESTOR GORZA JUNIOR	
GERÊNCIA: ENGº DOUGLAS OLIVEIRA COUZI	

CESAN

MUNICÍPIO: VILA VELHA | DISTRITO: – | BAIRRO: PONTA DA FRUTA

NOME DO EMPREENDIMENTO: IMPLANTAÇÃO DO SISTEMA DE ESGOTAMENTO SANITÁRIO BARRA DO JUCU, MORADA DO SOL E PONTA DA FRUTA

TÍTULO: ELEVATÓRIA DE ESGOTO BRUTO EEB5 – BACIA PONTA DA FRUTA/SUB-BACIA 5
PROJETO HIDRÁULICO
PLANTA DE IMPLANTAÇÃO/URBANIZAÇÃO

ESCALA:	FOLHA:	Nº CESAN	REV:
INDICADA	05/ 05	A–050–002–91–5–XX–0087	00